Assistenza Tecnica
0337/247594
0336/405823

CITROEN BERLINGO 1.1

- Anno: 1997 • Sigla Motori: HDZ
- Iniezione: elettronica single point Bosch MA3.1
- Accensione: elettronica
- › Miscelatore 12MX 0007 0008
- › Complessivo Lambda Gas I.B. "S"

Data:	15.9.97
Schema N°:	1
Annulla Sch. del:	/ / . / / . / /
Disegn.:	L.B.
Visto:	

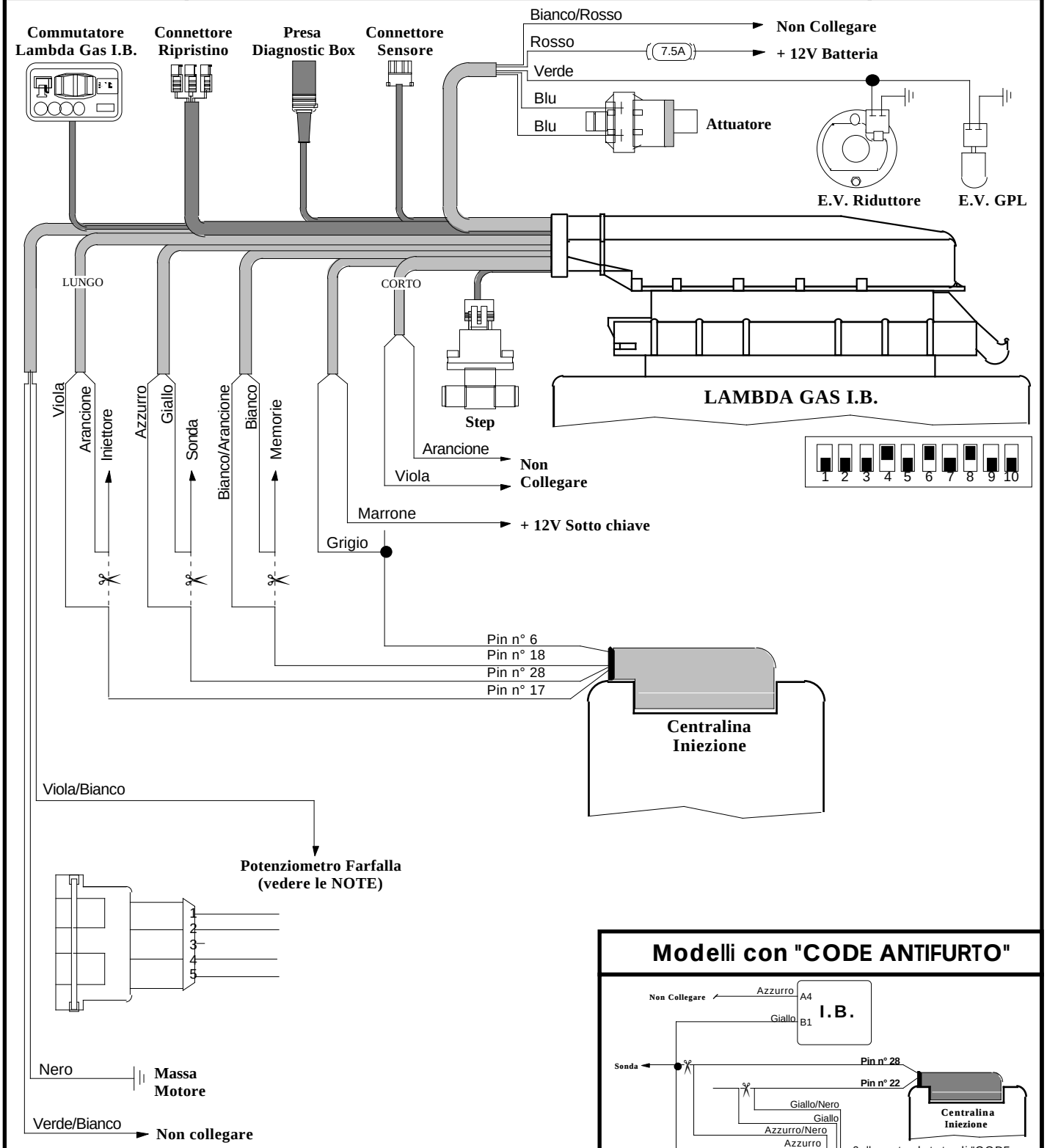

NOTE:
La centralina iniezione è situata nel lato sinistro del vano motore dietro alla batteria.
Dopo aver eseguito una opportuna verifica, in quanto il segnale può variare da vettura a vettura, collegare il filo VIOLA/BIANCO alla Pos. n. 2 o alla Pos. n. 4 del Potenziometro Farfalla (paragrafo 4.6 Manuale Lambda Gas I.B.).

Modelli con "CODE ANTIFURTO"

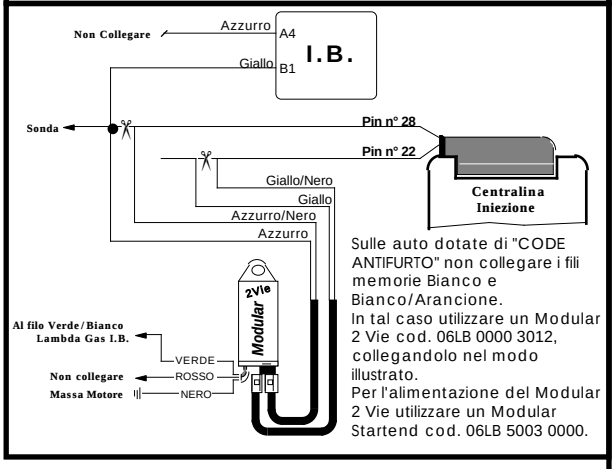

Sulle auto dotate di "CODE ANTIFURTO" non collegare i fili memorie Bianco e Bianco/Arancione.
In tal caso utilizzare un Modular 2 Vie cod. 06LB 0000 3012, collegandolo nel modo illustrato.
Per l'alimentazione del Modular 2 Vie utilizzare un Modular Startend cod. 06LB 5003 0000.