Assistenza Tecnica
0337/247594
0336/405823

Disegn.: F.M.

Visto:

FORD MONDEO 1.6i 16V - 1.8i 16V - 2.0i 16V

Data: 22.11.96
Schema N°: 1
Annulla Sch. del: / / . / / . / /

- Anno: dal 1996 • Motore: ZETEC
- Iniezione: elettronica multipoint sequenziale SEFI
- Accensione: elettronica

› Miscelatore: 12MX 0008 0009
› Complessivo Lambda Gas I.B. "L"
› N° 2 MODULAR HI cod. 06LB 0000 3001
› N° 1 MODULAR STARTEND cod. 06LB 5003 0000
› N° 2 confez. MODULAR CAB Dx o Sx (vedere codice su listino prezzi)

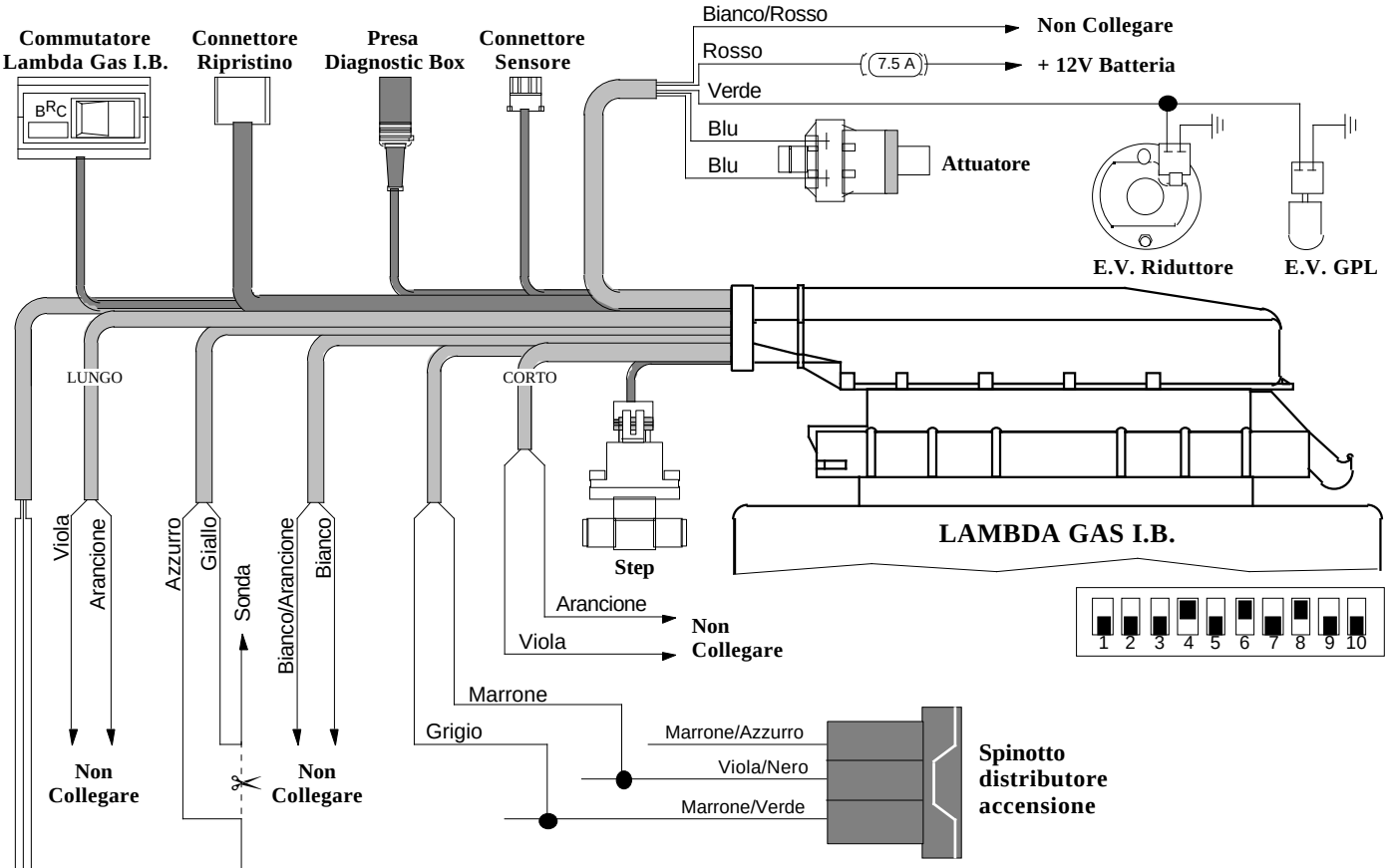

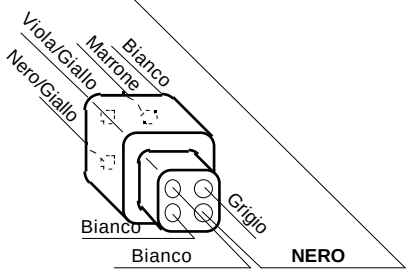

Connettore Sonda Lambda

NOTE:
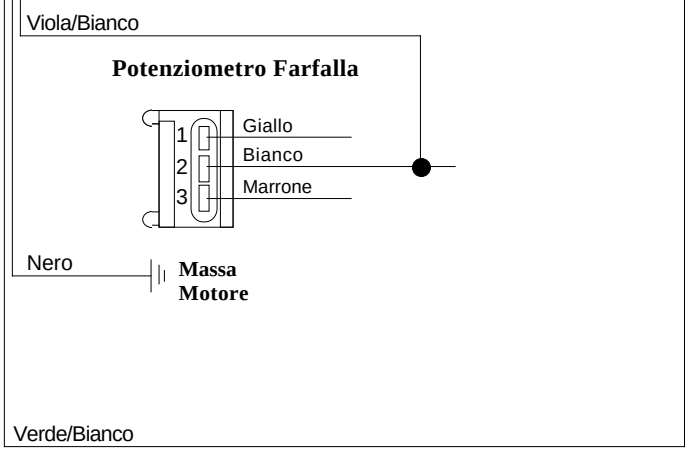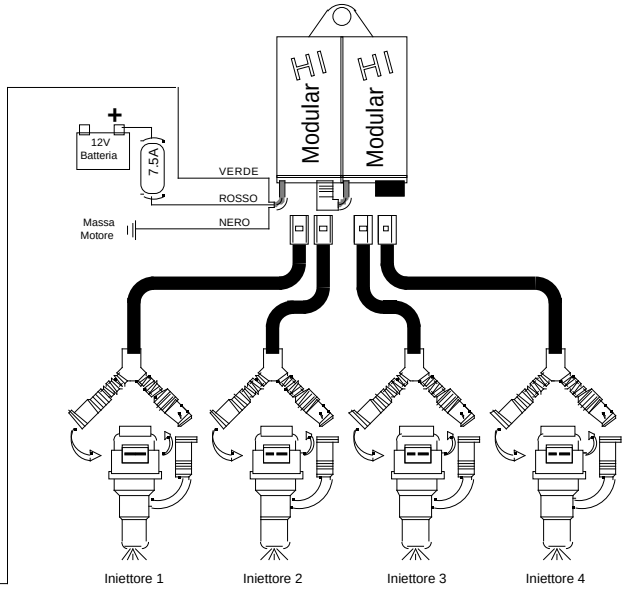
Il connettore sonda Lambda è situato nel vano motore sotto al convogliatore del radiatore.