Assistenza Tecnica
0337/247594
0336/405823

Schema del 27.06.97

MITSUBISHI COLT 1.3i 12V (55 kW)

- Anno: 1997 • Sigla motore: 4G13
- Iniezione: elettronica multipoint sequenziale
- Accensione: elettronica integrata

› Complessivo Lambda Gas I.S. "S"
› Miscelatore: 12MX 0199 0052
› N° 2 MODULAR HI cod. 06LB 0000 3001
› N° 1 MODULAR STARTEND cod. 06LB 5003 0000
› N° 2 confez. MODULAR UNICAB (vedere codici sul listino prezzi).

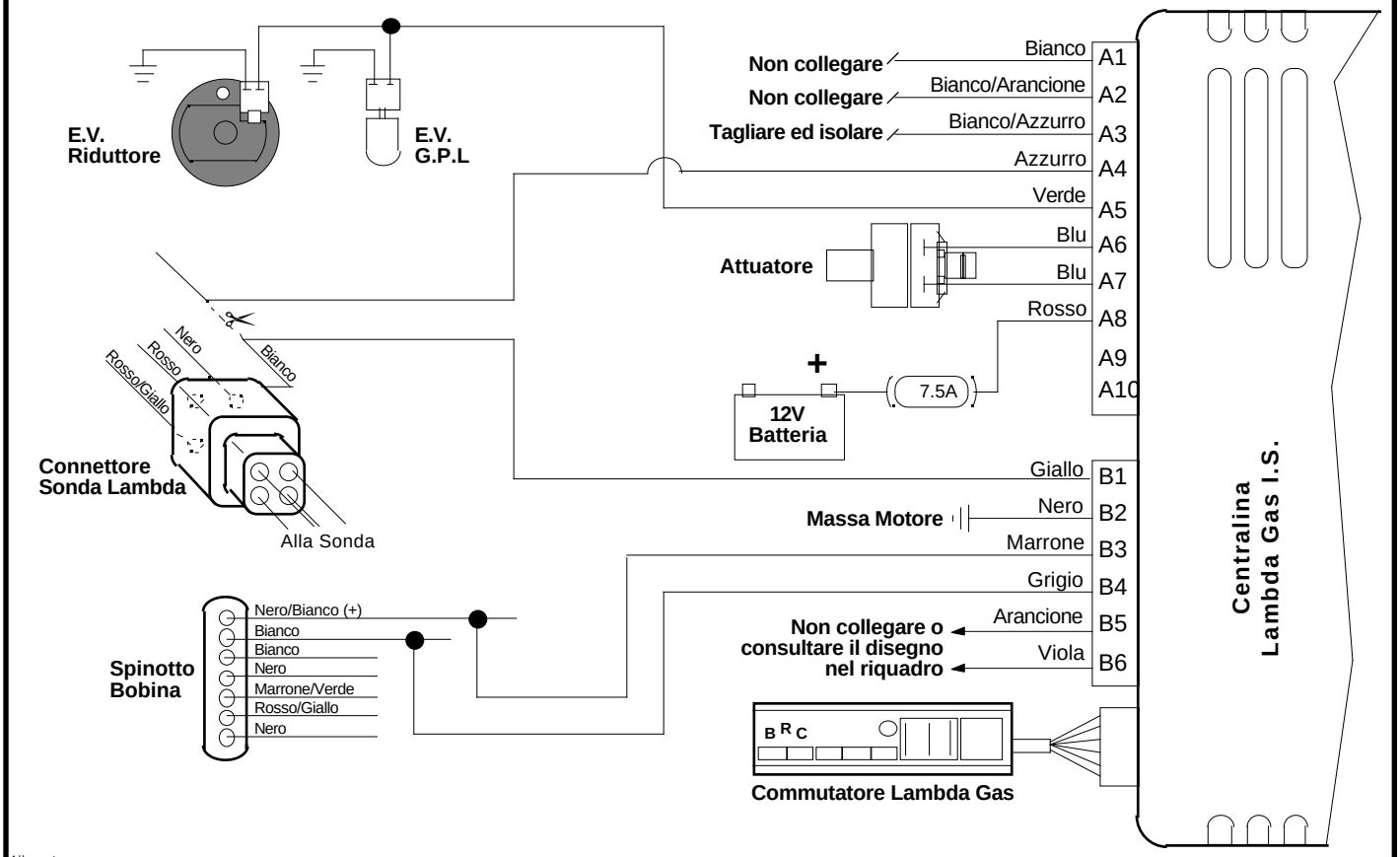

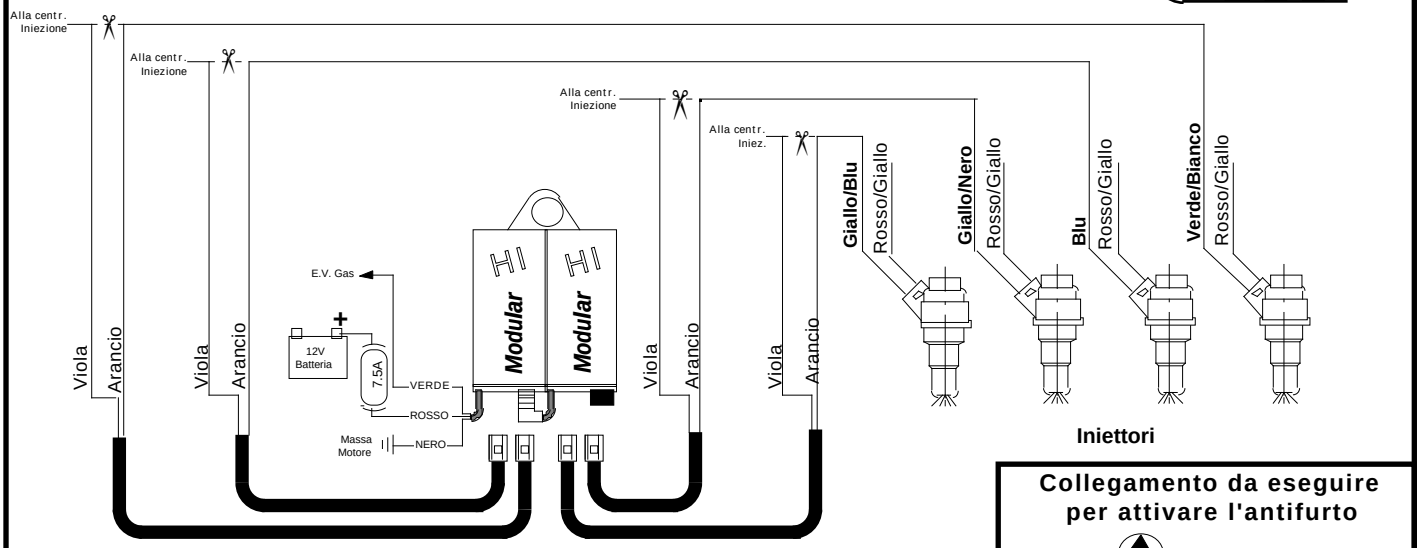

Collegamento da eseguire per attivare l'antifurto

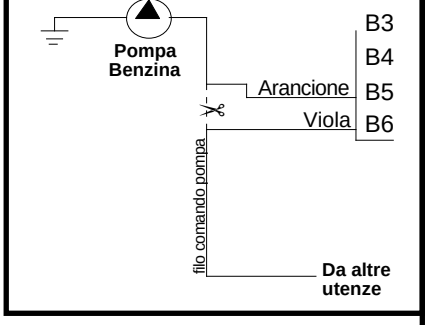

NOTE:
Tagliare il filo Bianco indicato del connettore sonda Lambda e collegare come da disegno i fili Azzurro (A4) e Giallo (B1). Il connettore sonda è situato sotto al collettore su un apposito supporto.
Collegare i fili Marrone (B3) e Grigio (B4) rispettivamento ai fili Nero/Bianco e Bianco dello spinotto situato sul gruppo d'accensione.
Tagliare i 4 fili negativi (Giallo/Blu, Giallo/Nero, Blu, Verde/Bianco) ed installare gli emulatori MODULAR HI come da disegno.
Per l'attivazione dell'antifurto tagliare il filo comando pompa e collegare come da disegno i fili Arancione (B5) e Viola (B6).