Assistenza Tecnica
0337/247594
0336/405823

Sch. Rev del 6.6.97
Ann. sch. del 07.04.97

VOLKSWAGEN PASSAT 1.6i (74 kW)

- Anno: dal 1996 • Sigla Motore: AHL
- Iniezione: elettronica multipoint
- Accensione: elettronica

› Miscelatore: 12MX 8819 0002
› Complessivo Lambda Gas I.S. "L"
› N° 2 MODULAR HI cod. 06LB 0000 3001
› N° 1 MODULAR STARTEND cod. 06LB 5003 0000
› N° 2 confez. MODULAR CAB Dx o Sx (vedere codici sul listino prezzi).

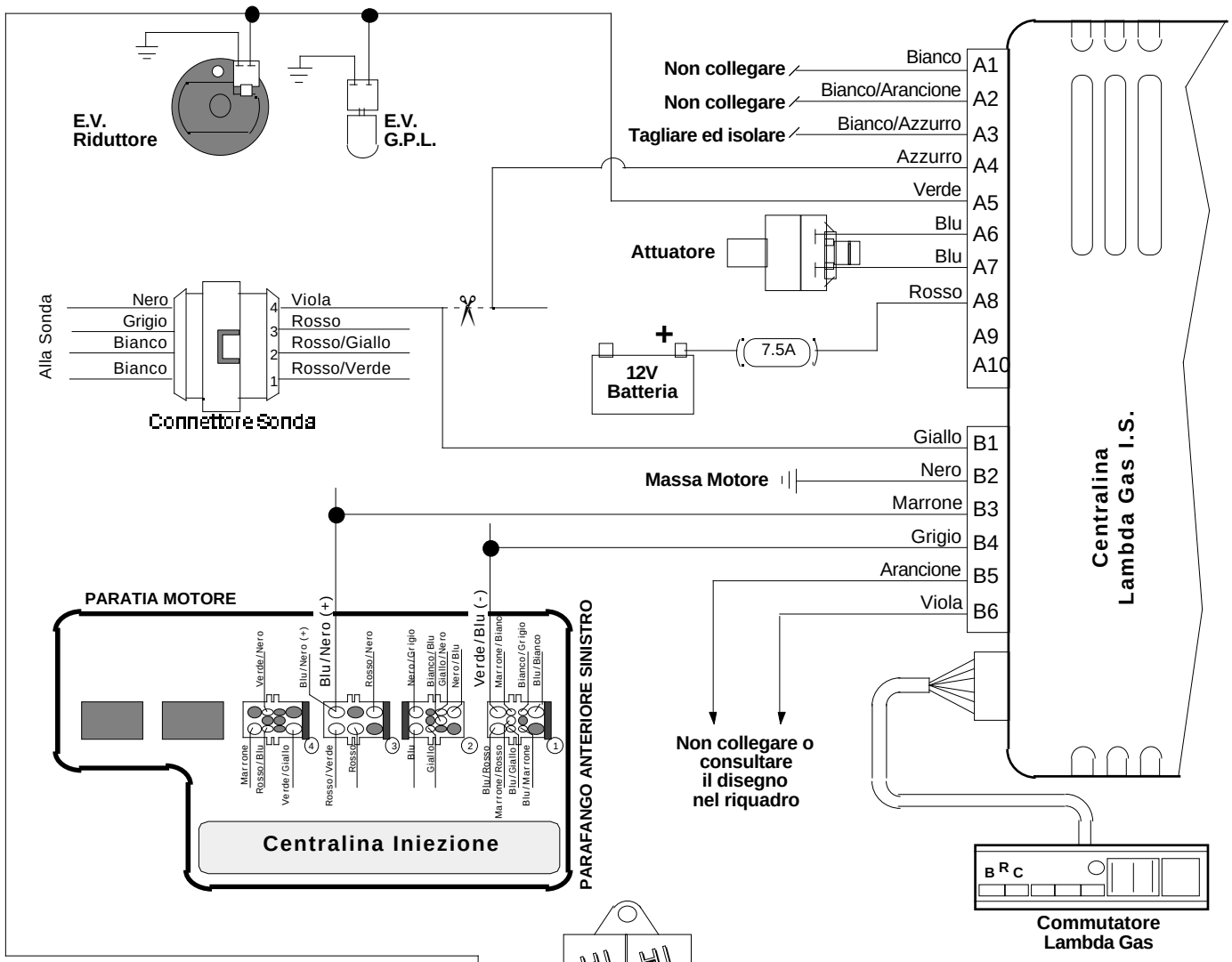

NOTE:

Il connettore sonda lambda è situato sulla paratia, sotto la vaschetta liquido motore.
La scatola della centralina iniezione si trova sulla paratia motore, lato sinistro.
Collegare il filo Grigio sul filo Verde/Blu del 1° connettore, ed il filo Marrone su uno dei due fili Blu/Nero del 3° connettore.
Per chi desiderasse attivare l'antifurto è necessario tagliare il filo Verde/Giallo di comando pompa direttamente su quest'ultima e NON sul relè, e collegarlo come da disegno nel riquadro ai fili Arancione (B5) e Viola (B6) del Lambda Gas I.S.

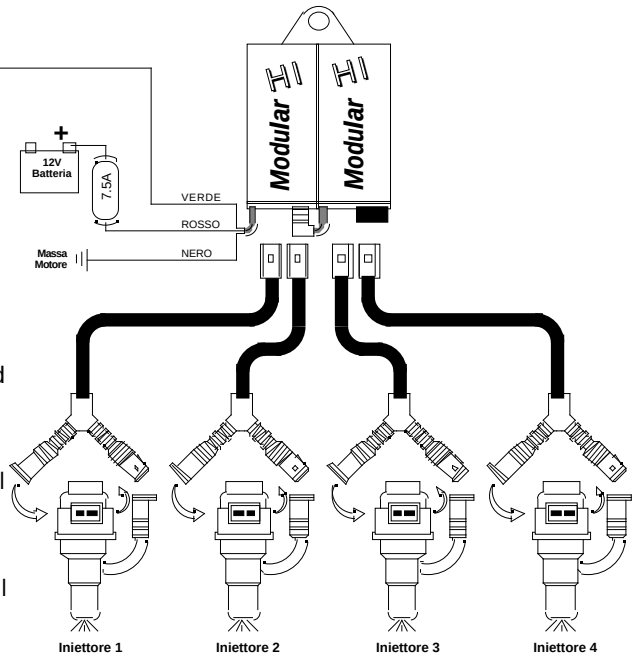
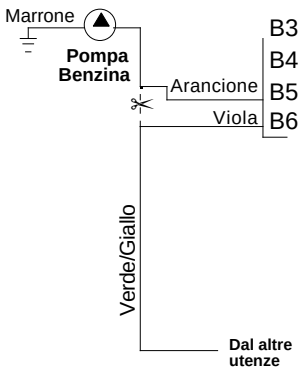
Collegamento da eseguire per attivare l'antifurto