Assistenza
Tecnica
0337/247594
0336/405823
0335/6185546

www.brc.it
support@brc.it

RENAULT 19 1.8i

• Anno: dal 1993 • kW: 69 • Sigla Motori: F3P
• Iniezione: elettronica single point Weber Marelli IAW
• Accensione: elettronica

Data:	03.11.97
Schema N°:	1
Annulla Sch. del:	/ / . / / . / /
Disegn.:	L.B.
Visto:	

› Compl. Lambda Gas Storm attuatore REG.: 06LB00001650 GPL o 06LBM0001650 Metano
› Compl. Lambda Gas Storm attuatore "L".: 06LB00001656 GPL e Metano
› Commutatore ad incasso: 06LB00001999
› Cablaggio 15 Poli: 06LB50010034 (base) o 06LB50010036 (c/ripristino)
› Miscelatore GPL: 12MX00050006
› Miscelatore Metano: 12MM00050006

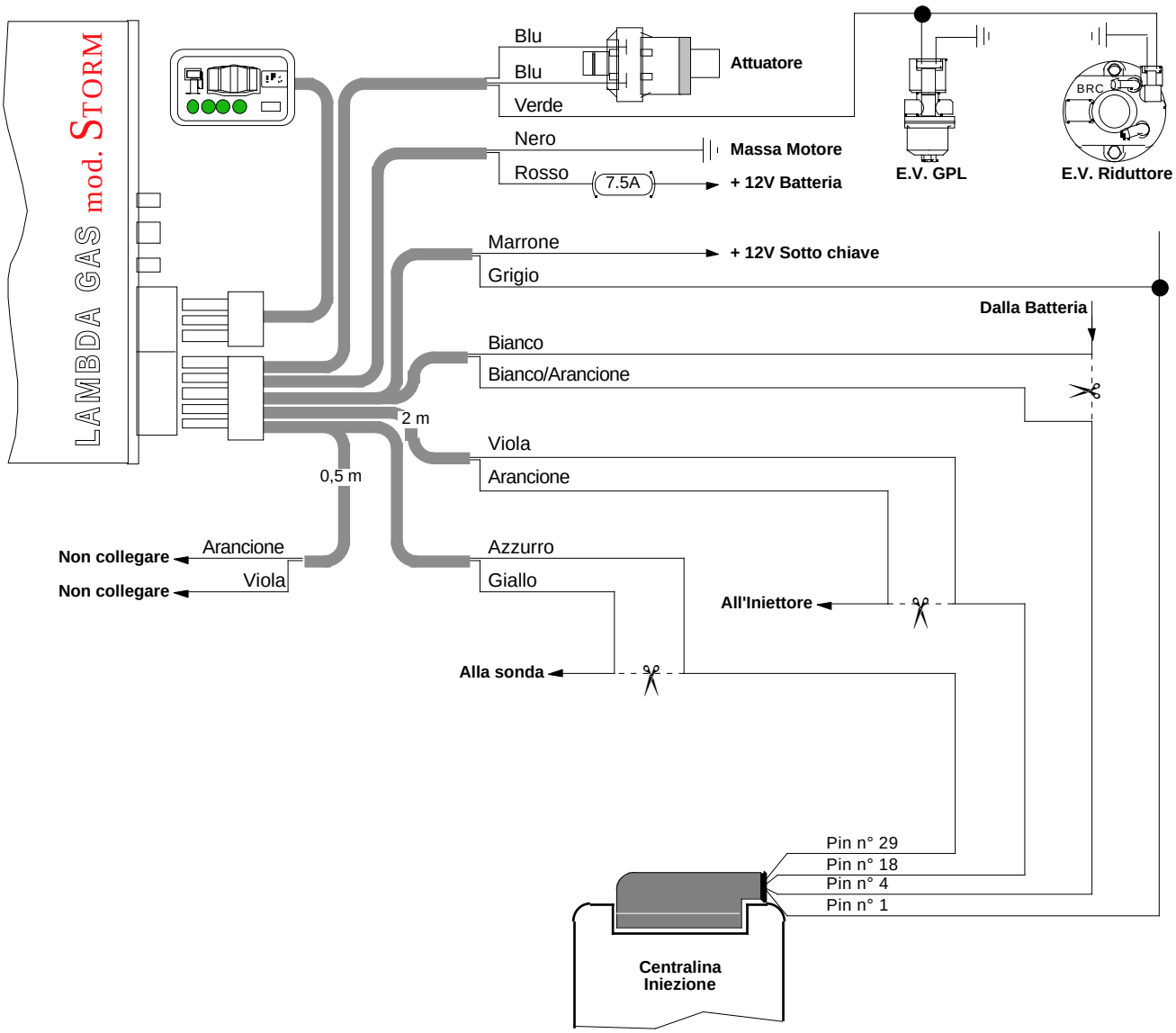

NOTE:
La centralina iniezione è situata sul parafango anteriore destro.
Segnale sonda lambda: Pin n° 29.
Filo memorie: Pin n° 4.
Giri motore: Pin n° 1.
Filo comando iniettore: Pin n° 18.