Assistenza
Tecnica
0337/247594
0336/405823
0335/6185546

www.brc.it
support@brc.it

VOLKSWAGEN PASSAT 1.8i

• Anno: 1991 • Sigla motori: AAM - ABS • kW: 1.8i (AAM) = 55 - 1.8i (ABS) = 66
• Iniezione: elettronica single point Bosch Mono Motronic
• Accensione: elettronica

› Compl. Lambda Gas Storm attuatore REG. GPL: 06LB00001650/52
› Compl. Lambda Gas Storm attuatore REG. Metano: 06LBM0001650/52
› Compl. Lambda Gas Storm attuatore "L".: 06LB00001656/60 GPL e Metano
› Commutatore ad incasso: 06LB00001999
› Cablaggio 15 Poli: 06LB50010034 (base) o 06LB50010036 (c/ripristino)
› Miscelatore GPL: 12MX00030002
› Miscelatore Metano: 12MM00030002

Data:	09.01.98
Schema N°:	1
Annulla Sch. del:	/ / . / / . / /
Disegn.:	F.M.
Visto:	

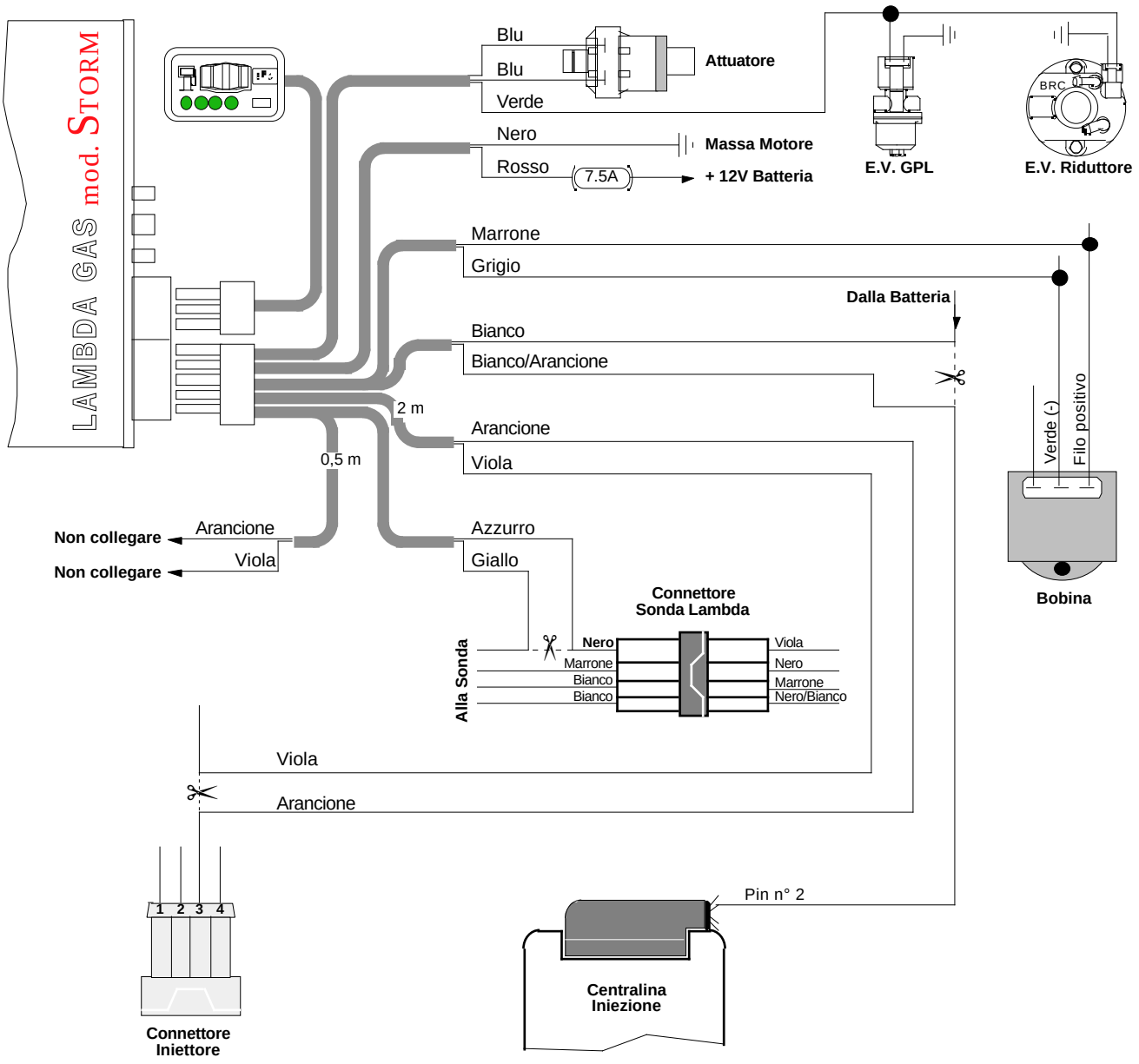

NOTE:
La centralina iniezione è situata nel vano motore, sotto al gocciolatoio, lato destro.
Filo memorie: Pin n° 2.
Il connettore sonda lambda è ubicato sotto al manicotto aria, attaccato al cilindro.
La bobina si trova sulla paratia motore, dietro alla vaschetta del liquido freni.
Il connettore iniettore è posizionato sulla parte anteriore dell'iniettore.