CITROEN BERLINGO 1.4i

• Anno: 1997 • kW: 55 • Sigla motore: KFX
• Iniezione: elettronica multipoint Magneti Marelli IAW 1AP.40
• Accensione: elettronica

› Compl. Blitz "S" 0-1V: 06LB00001670
› Commutatore ad incasso: 06LB00001999
› Cablaggio 24 Poli: 06LB50010040 (Base) o 06LB50010041 (c/ripristino)
› Emulatore 2 canali: cod. 06LB00001097
› Miscelatore GPL: 12MX00070007
› Miscelatore Metano: 12MM00070007
› Serbatoio cilindrico: 270X1069 litri 55 cod. 27C015270055 o 315x1004 litri 70 cod. 27C030315070 (Contenitore totale)
› Multivalvola per serb. cilindrico: 270/30° cod. 10MV01300270 o 315/30° cod. 10MV01300315
› Serbatoio toroidale: 600x200 litri 42 cod. 27T011600042
› Multivalvola per serb. toroidale: 200/0° cod. 10MV01000201

Assistenza Tecnica
0172 48 68 400
www.brc.it
support@brc.it

Data:	16.10.99
Schema N°:	2
Annulla Sch. del:	28.07.99
Disegn.:	P.M.
Visto:	

!! SPOSTARE IL PONTICELLO INTERNO SULLA POSIZIONE "1 - 2" DI EMULAZIONE FISSA. VEDERE MANUALE BLITZ PAR. 4.4

AVVERTENZE:
Lo schema viene fornito a titolo puramente indicativo, essendosi riscontrati su esemplari di questo modello di veicolo disfunzioni tali da rendere necessarie altre e diverse configurazioni. La M.T.M srl comunque non sarà responsabile di malfunzionamenti se non direttamente imputabili al proprio prodotto. L'installazione presuppone la conoscenza delle problematiche relative al tipo di alimentazione e dovrà eseguirsi secondo gli standard tecnici e di sicurezza in vigore da persone in possesso delle abilitazioni necessarie.

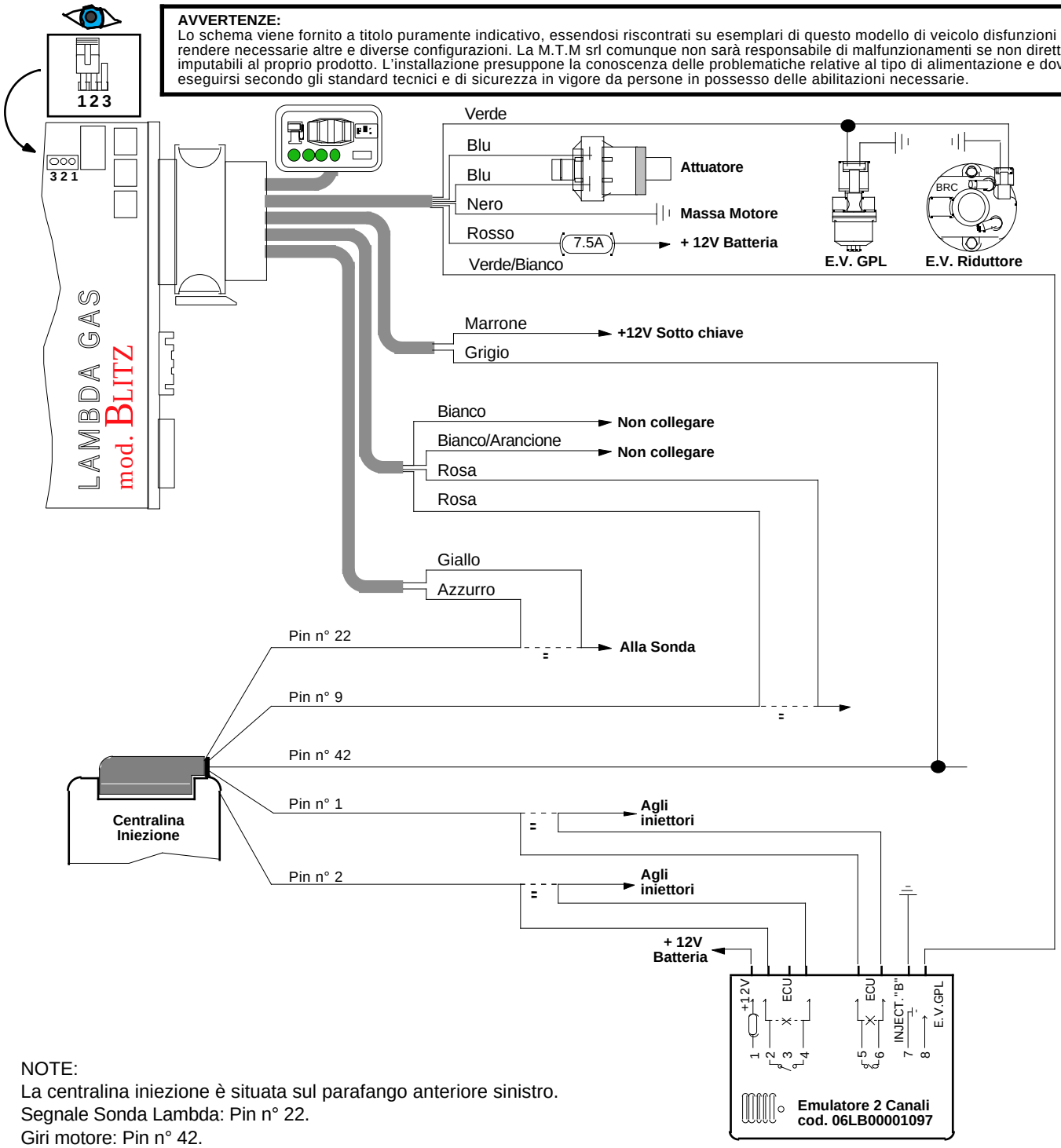

NOTE:
La centralina iniezione è situata sul parafango anteriore sinistro.
Segnale Sonda Lambda: Pin n° 22.
Giri motore: Pin n° 42.
Fili comando iniettori: Pin n° 1, Pin n° 2.

AVVERTENZE:
Attenzione alle auto per le quali la casa costruttrice sconsiglia o vieta di scollegare la batteria, per non alterare antifurti o autoadattatività - Non usare mai saldatori collegati alla batteria della stessa auto - Eseguire i collegamenti con saldature a stagno opportunamente isolate - Posizionare i dispositivi elettrici BRC in zona ben ventilata, al riparo da infiltrazioni d'acqua e da fonti di calore - Si raccomanda di isolare i fili della centralina BRC che non vengono collegati - BRC si riserva di modificare il presente schema senza alcun preavviso - Si consiglia di verificare di essere in possesso dell'ultima revisione di schema redatta dalla BRC.