SEAT IBIZA 1.8i 16V - CORDOBA 1.8i 16V

• Anno: dal 1994 • kW: 95 • Sigla motore: ADL
• Iniezione: elettronica multipoint Digifant • Accensione: elettronica

› Compl. Blitz "L" 0-1V: 06LB00001671 › Commutatore ad incasso: 06LB00002052
› Cablaggio 24 Poli: 06LB50010040 (base) o 06LB50010041 (c/ripristino)
› Dispositivo NP04: 06LB00001112
› Miscelatore GPL: 12MX88190001 › Miscelatore Metano: 12MM88190001

Cordoba
› Serbatoio cilindrico: 315x869 litri 60 cod. 27C028315060 o 360x892 litri 80 cod. 27C039360080
› Multivalvola per serb. cilindrico: 315/30° cod. 10MV01300315 o 360/30° cod.10MV01300360
› Serbatoio toroidale: 600x200 litri 42 cod. 27T011600042 o 600x220 litri 47 cod. 27T012600047
› Multivalvola per serb. toroidale: 200/0° cod. 10MV01000201 o 220/0° cod. 10MV01000220

Ibiza
› Serbatoio cilindrico: 270x884 litri 45 cod 27C013270045
› Multivalvola per serb. cilindrico: 270/30° cod. 10MV01300270
› Serbatoio toroidale: 600x200 litri 42 cod. 27T011600042
› Multivalvola per serb. toroidale: 200/0° cod 10MV01000201

BRC GAS EQUIPMENT
Assistenza Tecnica
0172 48 68 400
www.brc.it
support@brc.it

Data:	21.10.99
Schema N°:	1
Annulla Sch. del:	/ / . / / . / /
Disegn.:	P.M.
Visto:	

AVVERTENZE:
Lo schema viene fornito a titolo puramente indicativo, essendosi riscontrati su esemplari di questo modello di veicolo disfunzioni tali da rendere necessarie altre e diverse configurazioni. La M.T.M srl comunque non sarà responsabile di malfunzionamenti se non direttamente imputabili al proprio prodotto. L'installazione presuppone la conoscenza delle problematiche relative al tipo di alimentazione e dovrà eseguirsi secondo gli standard tecnici e di sicurezza in vigore da persone in possesso delle abilitazioni necessarie.

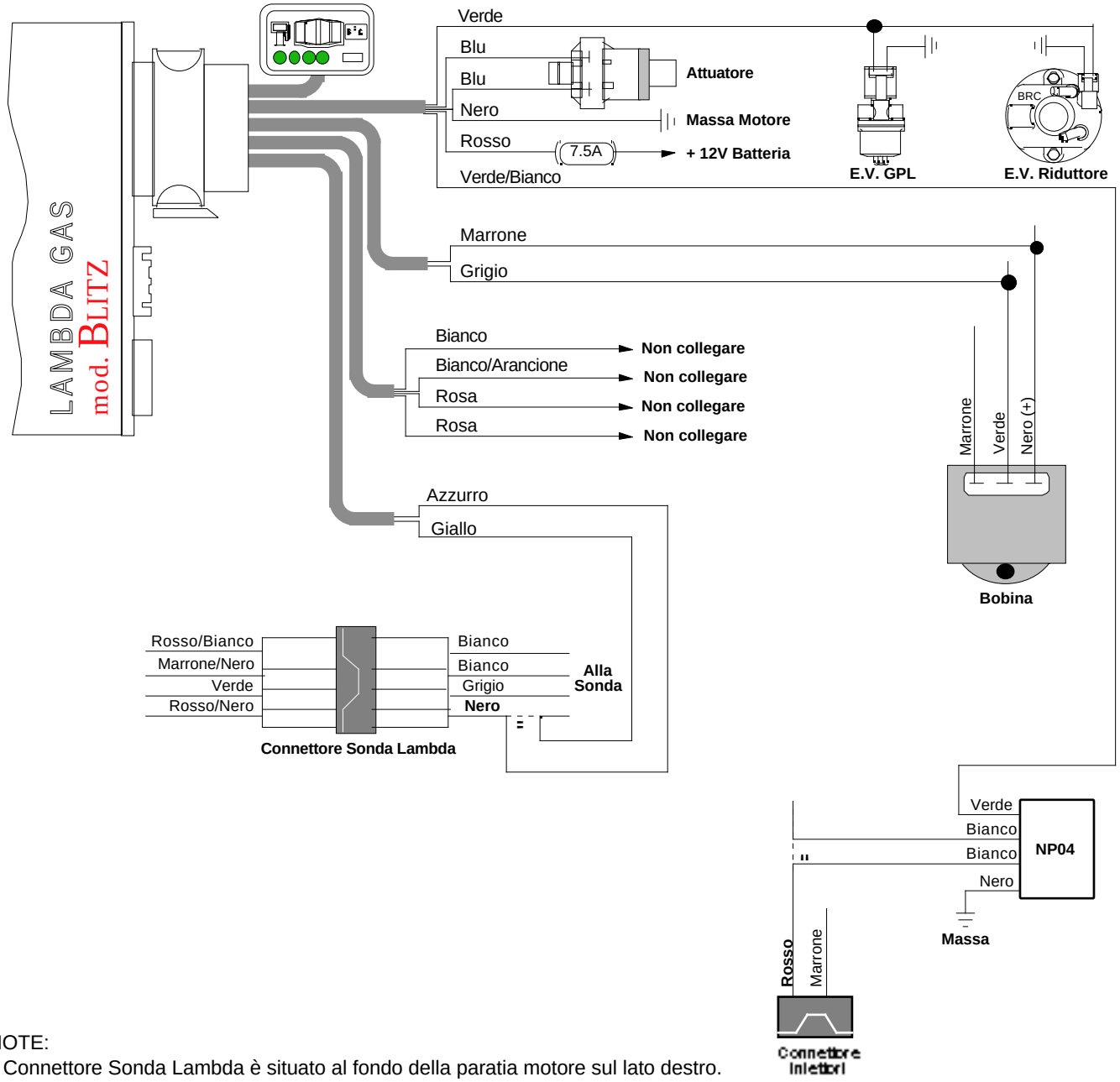

NOTE:
Il Connettore Sonda Lambda è situato al fondo della paratia motore sul lato destro.
La Bobina si trova sulla paratia motore.

AVVERTENZE:
Attenzione alle auto per le quali la casa costruttrice sconsiglia o vieta di scollegare la batteria, per non alterare antifurti o autoadattatività - Non usare mai saldatori collegati alla batteria della stessa auto - Eseguire i collegamenti con saldature a stagno opportunamente isolate - Posizionare i dispositivi elettrici BRC in zona ben ventilata, al riparo da infiltrazioni d'acqua e da fonti di calore - Si raccomanda di isolare i fili della centralina BRC che non vengono collegati - BRC si riserva di modificare il presente schema senza alcun preavviso - Si consiglia di verificare di essere in possesso dell'ultima revisione di schema redatta dalla BRC.