Assistenza Tecnica
0172 48 68 400
www.brc.it
support@brc.it

LADA NIVA 1.7i

- Anno: dal 1994• kW: 59
- Iniezione: elettronica single point Rochester
- Accensione: elettronica

› Compl. Blitz "L" 0-1V: 06LB00001671
› Commutatore ad incasso: 06LB00002750
› Cablaggio 24 Poli: 06LB50010040 (base) o 06LB50010041 (c/ripristino)
› Dispositivo NP04: 06LB00001112
› Miscelatore GPL: 12MX00150003
› Miscelatore Metano: 12MM00150003
› Serbatoio cilindrico: 315x869 litri 60 cod. 27C028315060
› Multivalvola per serb. cilindrico: 315/30° cod. 10MV01300315

Data:	09.11.99
Schema N°:	1
Annulla Sch. del:	/ / . / / . / / .
Disegn.:	M.M.
Visto:	

AVVERTENZE:
Lo schema viene fornito a titolo puramente indicativo, essendosi riscontrati su esemplari di questo modello di veicolo disfunzioni tali da rendere necessarie altre e diverse configurazioni. La M.T.M srl comunque non sarà responsabile di malfunzionamenti se non direttamente imputabili al proprio prodotto. L'installazione presuppone la conoscenza delle problematiche relative al tipo di alimentazione e dovrà eseguirsi secondo gli standard tecnici e di sicurezza in vigore da persone in possesso delle abilitazioni necessarie
.

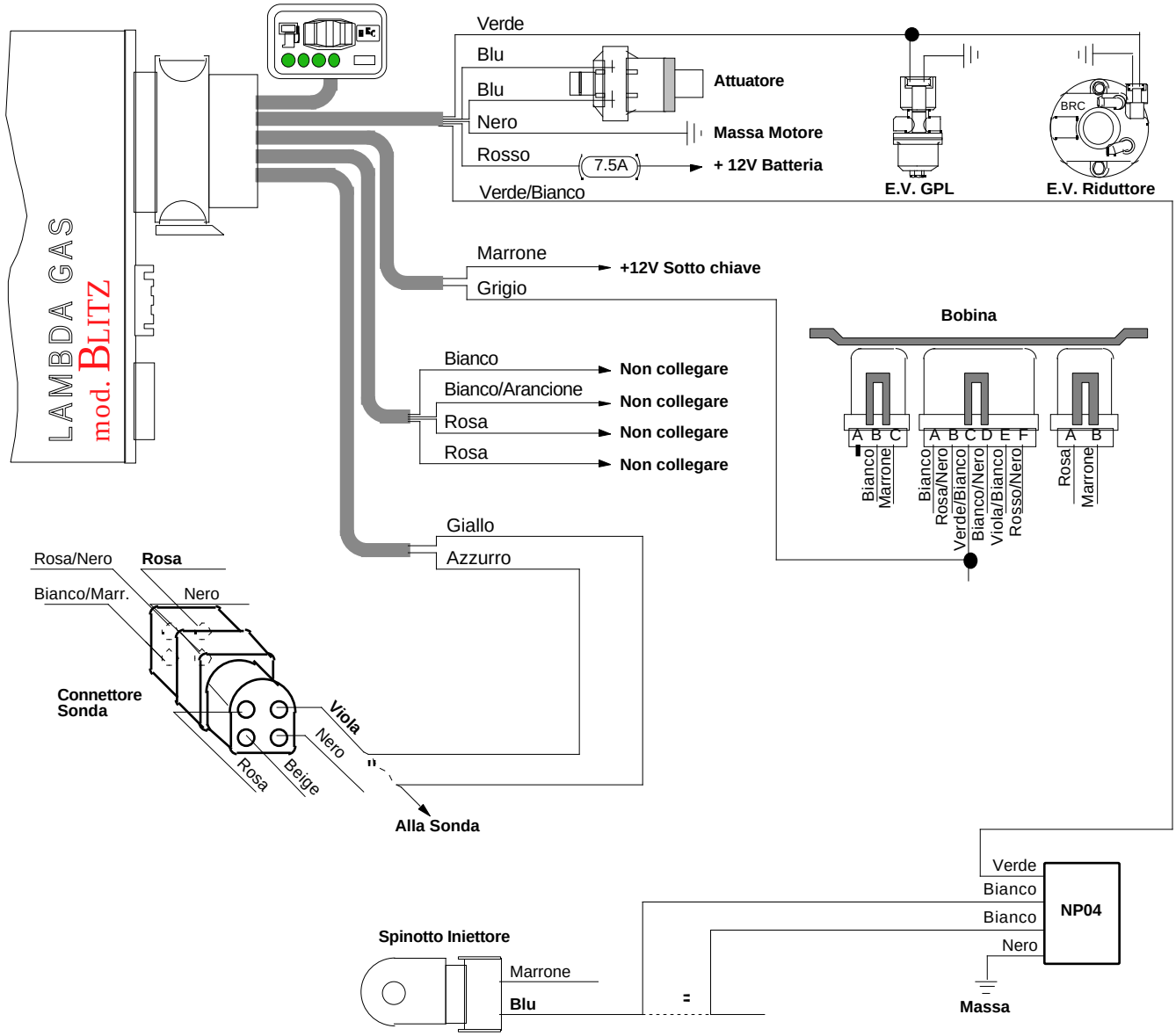

NOTE:
Il connettore sonda è situato sul lato destro della paratia motore, vicino alla batteria.
La bobina è situata alla sinistra del motore.
Giri motore: filo Verde/Bianco della Bobina.

AVVERTENZE:
Attenzione alle auto per le quali la casa costruttrice sconsiglia o vieta di scollegare la batteria, per non alterare antifurti o autoadattatività - Non usare mai saldatori collegati alla batteria della stessa auto - Eseguire i collegamenti con saldature a stagno opportunamente isolate - Posizionare i dispositivi elettrici BRC in zona ben ventilata, al riparo da infiltrazioni d'acqua e da fonti di calore - Si raccomanda di isolare i fili della centralina BRC che non vengono collegati - BRC si riserva di modificare il presente schema senza alcun preavviso - Si consiglia di verificare di essere in possesso dell'ultima revisione di schema redatta dalla BRC.