OPEL OMEGA 2.5i V6 - 3.0i V6

• Anno: dal 1994 • kW: 2.5i = 125 - 3.0i = 155
• Sigle mototi: 2.5i: X25XE - 3.0i: X30XE
• Iniezione: elettronica multipoint Motronic M 2.8.3
• Accensione: elettronica
› Compl. Just: 06LB00001690
› Commutatore ad incasso: 06LB00001999
› Cablaggio 24 Poli: 06LB50010050 (c/startend) o 06LB50010051 (c/startend e ripristino)
› N° 3 MODULAR HI MM 2 Canali cod. 06LB00003101
› N° 3 conf. MODULAR CAB DX MM cod. 06LB50030103 o SX MM cod. 06LB50030104 (verificare)
› N° 2 Modulsr 2 Vie cod. 06LB00003012
› Miscelatore GPL: › Miscelatore Metano:
Serbatoio consigliato:
› Cilindrico: 360x892 litri 80 cod. 27CE39360080
› Multivalvola per serb. cilindrico 360/30° cod. 10MV30300360 o
› Toroidale 0°: 600x220 litri 47 cod. 27TE12600047
› Multivalvola per serb. toroidale 0° 220/600 cod. 10MV32003220

NON GARANTIAMO SUL BUON FUNZIONAMENTO DELL'IMPIANTO A GAS SU QUESTO TIPO DI VEICOLO, IN QUANTO NON E' STATO POSSIBILE FARE DELLE PROVE SPECIFICHE.

BRC GAS EQUIPMENT
Assistenza Tecnica
0172 48 68 400
www.brc.it
support@brc.it

Data:	17.07.02
Schema N°:	1
Annulla Sch. del:	//.//.//
Disegn.:	M.M.
Visto:	

Utilizzare la presente scheda esclusivamente per la trasformazione del veicolo in oggetto col sistema JUST.

AVVERTENZE:
Lo schema viene fornito a titolo puramente indicativo, essendosi riscontrati su esemplari di questo modello di veicolo disfunzioni tali da rendere necessarie altre e diverse configurazioni. La M.T.M srl comunque non sarà responsabile di malfunzionamenti se non direttamente imputabili al proprio prodotto. L'installazione presuppone la conoscenza delle problematiche relative al tipo di alimentazione e dovrà eseguirsi secondo gli standard tecnici e di sicurezza in vigore da persone in possesso delle abilitazioni necessarie.

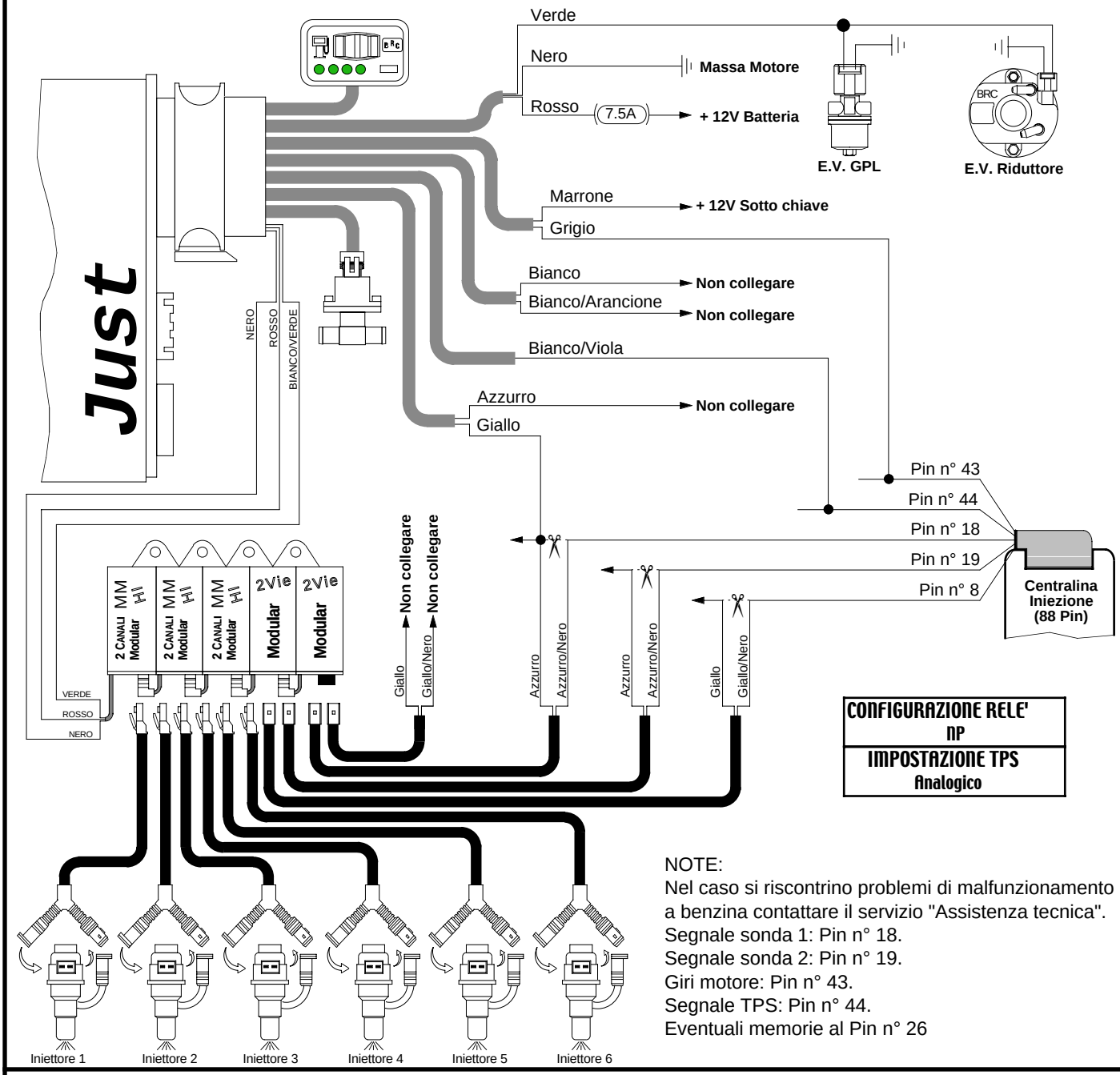

NOTE:
Nel caso si riscontrino problemi di malfunzionamento a benzina contattare il servizio "Assistenza tecnica".
Segnale sonda 1: Pin n° 18.
Segnale sonda 2: Pin n° 19.
Giri motore: Pin n° 43.
Segnale TPS: Pin n° 44.
Eventuali memorie al Pin n° 26

AVVERTENZE:
Attenzione alle auto per le quali la casa costruttrice sconsiglia o vieta di scollegare la batteria, per non alterare antifurti o autoadattatività - Non usare mai saldatori collegati alla batteria della stessa auto - Eseguire i collegamenti con saldature a stagno opportunamente isolate - Posizionare i dispositivi elettrici BRC in zona ben ventilata, al riparo da infiltrazioni d'acqua e da fonti di calore - Si raccomanda di isolare i fili della centralina BRC che non vengono collegati - BRC si riserva di modificare il presente schema senza alcun preavviso - Si consiglia di verificare di essere in possesso dell'ultima revisione di schema redatta dalla BRC.