ALFA ROMEO 75 2.0 Twin Spark

LANDI

COMPONENTI KIT ANTERIORE	FRONT KIT COMPONENTS	COMPOSANTS KIT ANTERIEURE	COMPONENTES KIT DELANTERO	G.P.L. L.P.G.	METANO C.N.G.
Riduttore	Converter	Vaporisateur	Reductor	LE/LSEM	LMEM
Commutatore avviamento a benzina	Petrol start switch	Commutateur demarrage essence	Conmutador arranque a gasolina	C97-I/C97-IS	
Elettrovalvola G.P.L.	LPG solenoid valve	Electrovanne GPL	Electroválvula GLP	EV2	-
Sensore manometro metano	CNG sensor and manometer	Capteur pression Methane	Sensor de GNC y manómetro	-	805i
Miscelatore	Mixer	Melangeur	Mezclador	AR 11	AR 11 Met.
Cablaggio staccainiettori	Injector disabling harness	Cablage exclusion injecteurs	Cableados inyectores	370-4	
Variatore d'anticipo	Timing advance	Variateur d'avance	Variador de avance	Spark Master (540)	

SCHEMA ELETTRICO - *WIRING DIAGRAM - SCHEMA ELECTRIQUE - SCHEMA ELECTRICO*

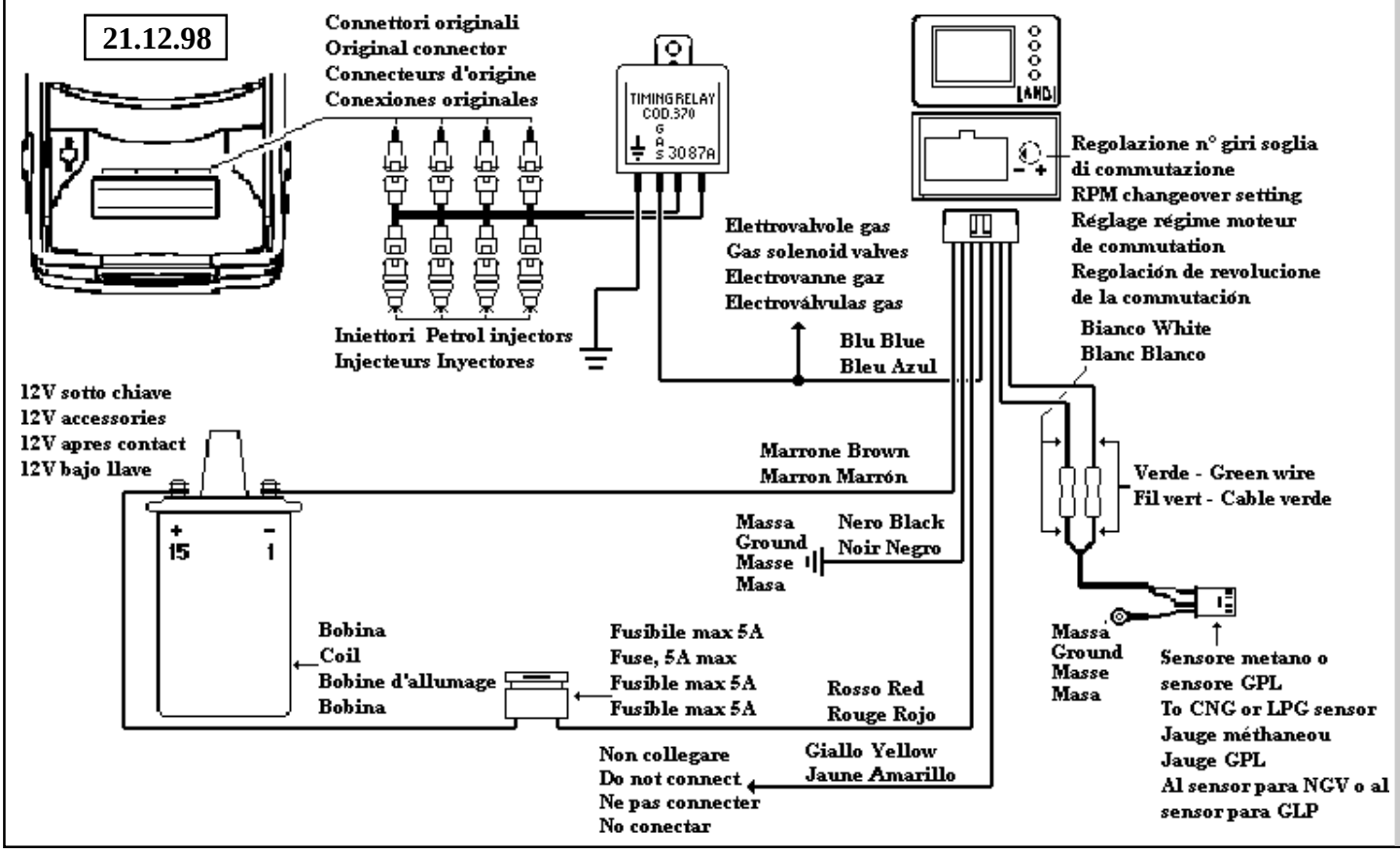

INDICE INDEX SOMMAIRE INDICE

NOTE

- Montare il miscelatore sull'ingresso del debimetro.
- **Scollegare la batteria prima di effettuare qualsiasi operazione.**
- Saldare le connessioni elettriche.
- **Non utilizzare rubacorrente**

MATERIALE CONSIGLIATO
- Set tubazioni e raccorderie
- Serbatoio G.P.L. lt. 80

NOTES

- Install the mixer between air flow meter and air filter case.
- **Disconnect the battery before working.**
- Soft solder wiring connections.
- **Do not use fast-connections**

OTHER SUGGESTED MATERIAL
- Pipes and fitting set
- 80 lt. LPG tank

NOTES

- Installer le melangeur sur l'entrèe du debimetre.
- **Déconnecter la batterie avant d'effectuer n'importe quelle operation.**
- Souder les connections electriques.
- **Ne pas utiliser de connections rapides.**

MATERIEL CONSEILLE
- Kit tuyaux et raccords
- Resérvoir gpl lt. 80

NOTAS

- Montar el mezclador en la entrada del caudalimetro.
- **Desconectar la batería antes de efectuar cualquier operación**
- Soldar las conecciones eléctricas
- **No utilizar conecciones rápidas**

MATERIAL ADICIONAL ACONSEJADO
- Set cañerías y racores
- Tanque G.L.P. 80 litros

Landi S.r.l., si riserva di modificare la presente scheda senza alcun preavviso, al fine di migliorare il funzionamento della vettura.

Landi S.r.l. reserves the right to modify this specification sheet without previous notice in order to improve the vehicle performances.

Landi S.r.l. se réserve le droit de modifier le présent schema, sans acun préavis, afin d'améliorer le bon fonctionnement du véhicule.

Landi S.r.l. se reserva el derecho de modificar esta ficha técnica sin previo aviso al final de mejorar el funcionamento del vehículo.