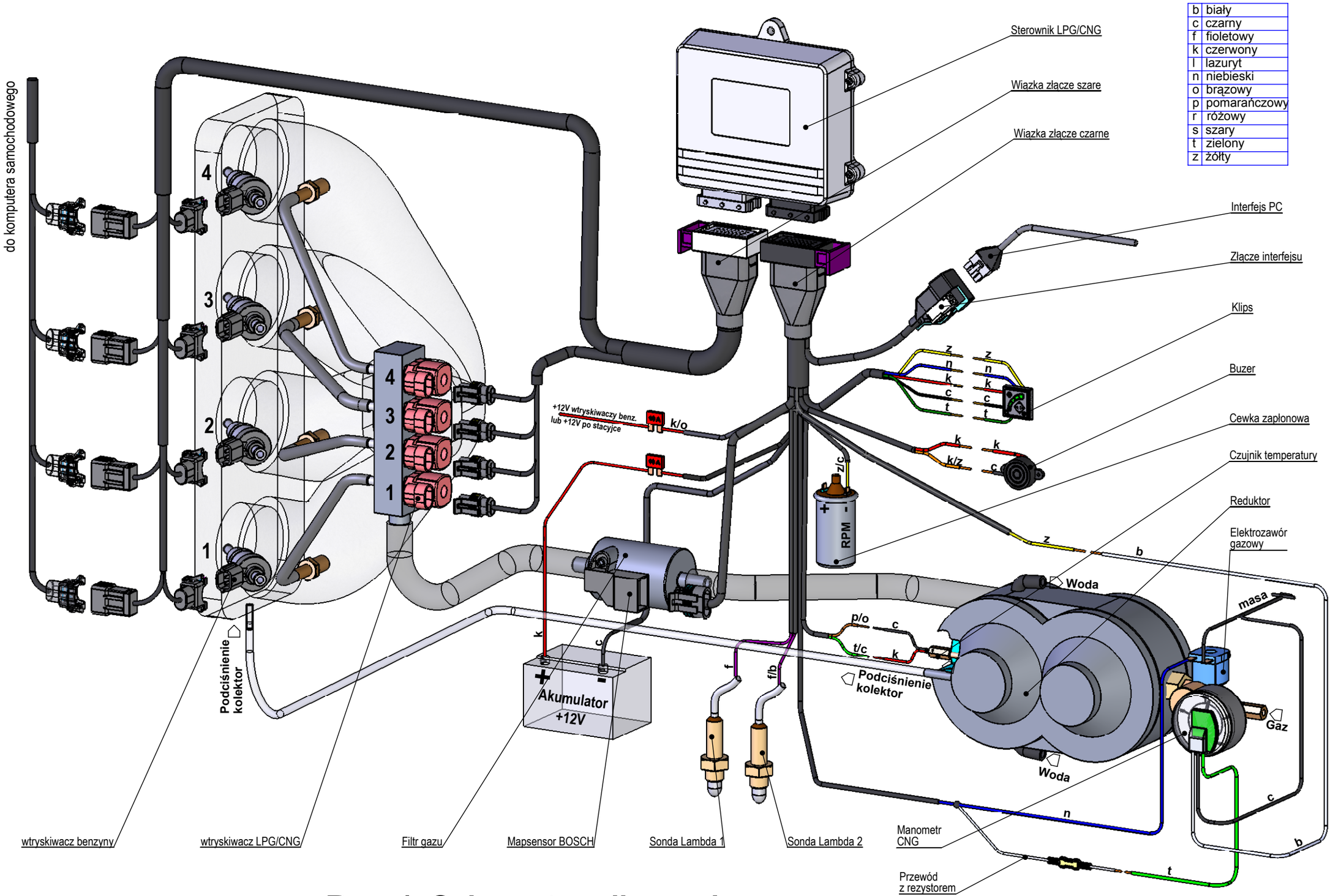


**Rys. 1 Schemat podłączenia**